SOLUCIONES DE EMBALAJE PARA EL TRANSPORTE

Perfil para embalaje

Apilamiento, fuerza y protección para las condiciones más exigentes.

- Cartón laminado 100% reciclable
- Varias toneladas de fuerza de apilado
- Normas de alta calidad
- Resistentes a la humedad
- Método de producción especial
- Materias primas cuidadosamente seleccionadas
- Tolerancias rigurosas

Embalaje sostenible, es su contribución al medio ambiente.

ELTETE DISEÑO E I+D

Se basa en la tecnología y en nuestro propio saber-hacer. Eltete FramePack® y el Perfil de Embalaje han sido desarrollados en colaboración con Empresas multinacionales para las condiciones más exigentes, donde soportan varias toneladas de fuerza de apilado y donde la resistencia a la humedad es de suma importancia.

CARTÓN LAMINADO SÓLIDO

Los perfiles de embalaje son la base para Eltete FramePack®, que es una solución de embalaje ecológica. También es una buena alternativa a la madera, plástico, y marcos de matal, así como un sustituto de las cajas.

APILADO

Requiere materia prima de alta calidad, y perfiles extra fuertes, que Eltete es capaz de producir con métodos especiales. El producto final se prueba por nuestro riguroso control de calidad.

PRUEBAS DE LABORATORIOS INDEPENDIENTES

Se han llevado a cabo por los laboratorios de embalaje más respetados en cooperación con nuestros clientes multinacionales de referencia. Los laboratorios propios de Eltete usan las especificaciones de la norma EN 13393, como base para sus métodos de prueba. El perfil de embalaje adecuado será elegido en base al estudio de cada solicitud, dependiendo de la fuerza y otros requisitos.

Eltete ofrece soluciones estándar a nivel mundial desde su red de producción global.

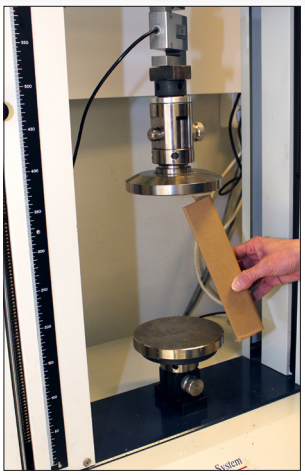

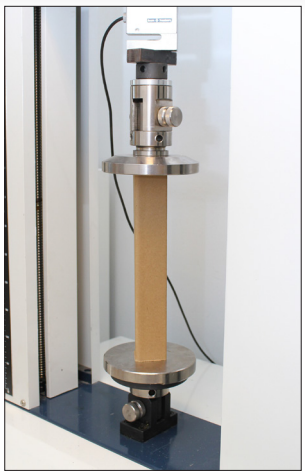

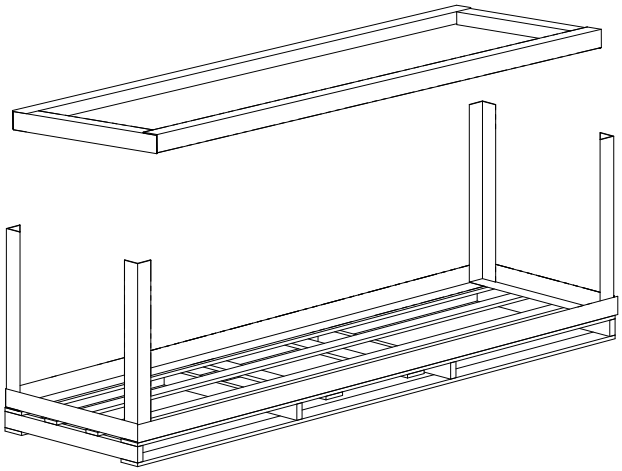

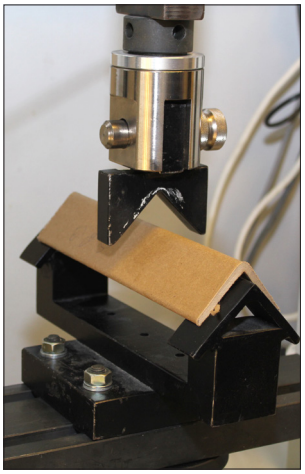

Eltete TPM Ltd (Transport Packaging Materials), es una empresa transformadora de cartón, dispone de certificado ISO, proveedora de material de embalaje 100% reciclable. Con división de ingeniería propia, son capaces de reaccionar rápidamente a la demanda de los clientes.

Con experiencia desde 1974 , somos expertos en las necesidades del mundo actual . Soluciones de embalaje innovadoras y de alta calidad hechas de cartón compacto, se ofrecen en más de 60 países, a través de la organización de ventas de Eltete. Con 19 plantas de producción en 15 países, estamos cerca de nuestros clientes.

Eltete TPM es uno de los principales productores de cantoneras y soluciones de embalaje sostenible en el mundo.

Sede
Eltete TPM Ltd
P.O.Box 94
FIN-07901 Loviisa, FINLAND
Tel. +358 (0)19 510 31
Fax. +358 (0)19 510 3200
E-mail: info1@eltete.com
Internet: www.eltete.com

Copyright © 2015 Eltete TPM Ltd